Схемы расположения столиков по оси "Д"

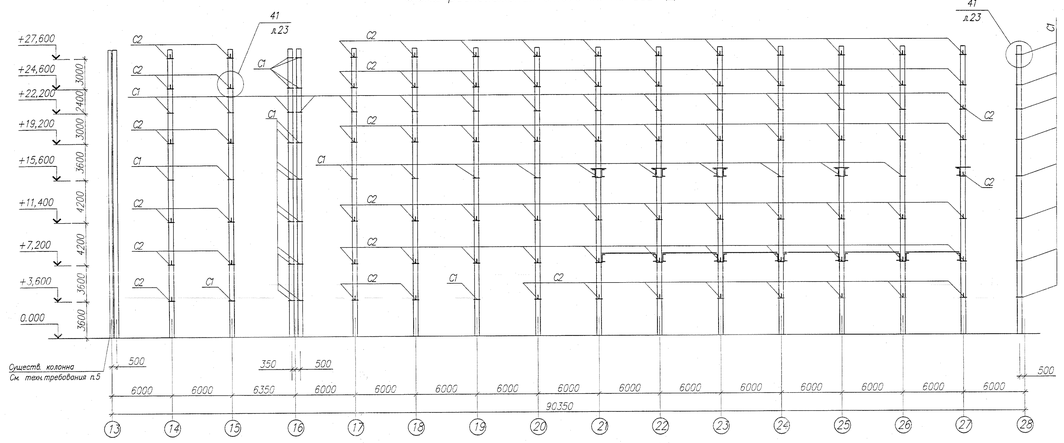

Схемы расположения столиков по оси "Г"

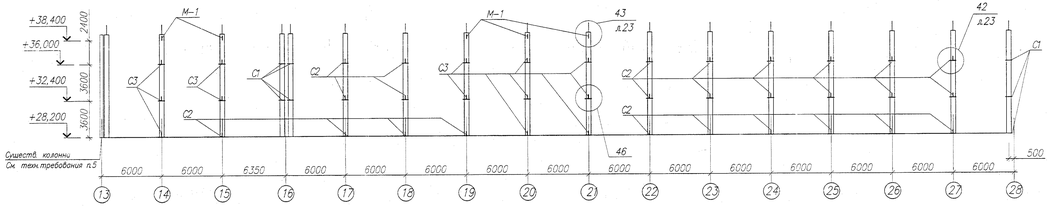

Схемы расположения столиков по оси "В"

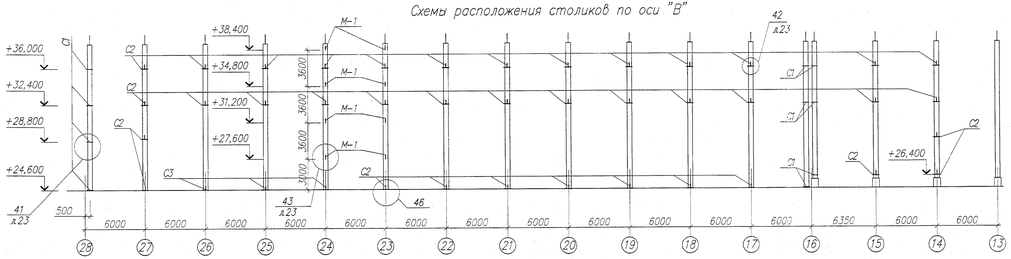

Схемы расположения столиков по оси "Б"

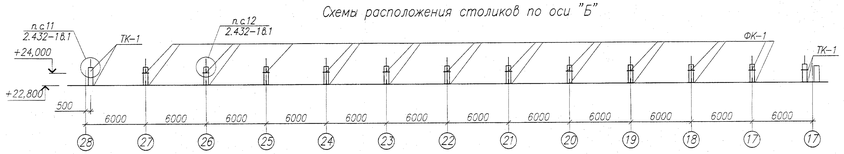

Схемы расположения столиков по оси "А"

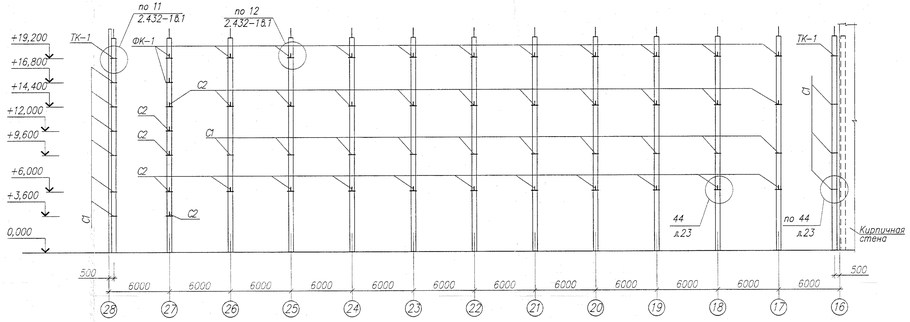

Схемы расположения столиков по оси "28"

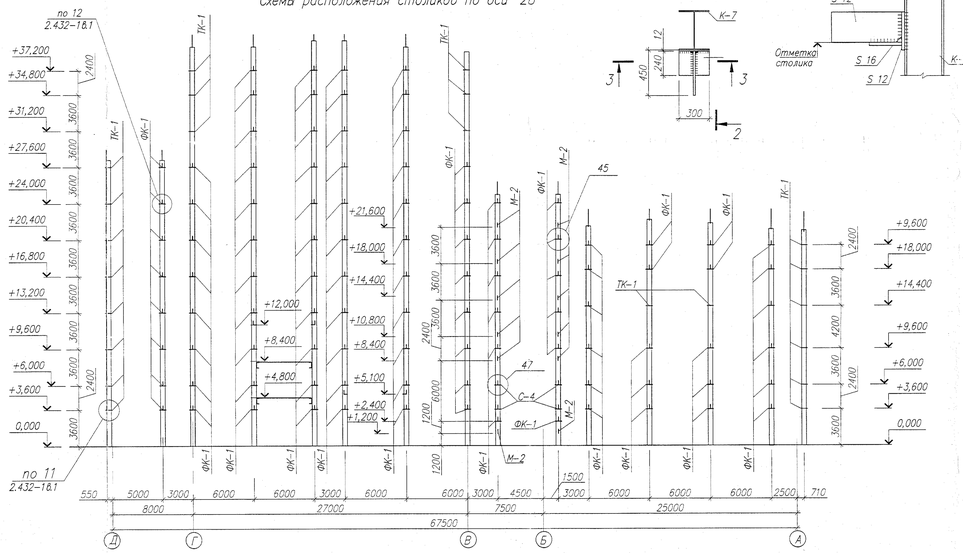

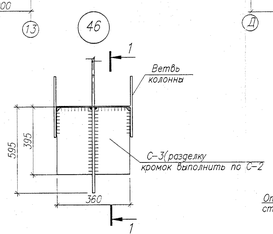

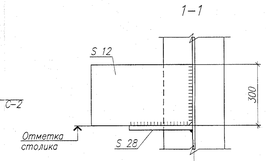

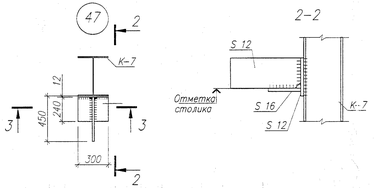

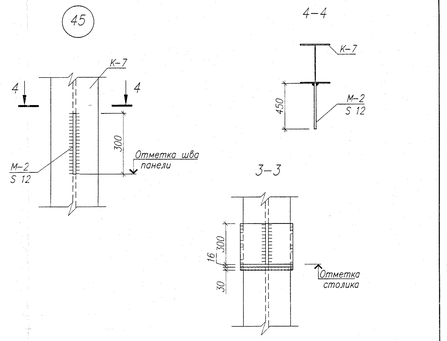

Спецификация конструктивных элементов

Поз.	Обозначение	Наименование	Кол.	Масса ед., кг	Примечание
ТК-1	1.439-2	Опорная консоль ТК-1	31	22.0	
ТК-1	1.439-2	Опорная консоль ФК-1	128	23.0	
С-1	043.2496.4070-КМ л.23	Опорная консоль С-1	99	48.0	
С-2	043.2496.4070-КМ л.23	Опорная консоль С-2	168	53.0	
С-3	043.2496.4070-КМ л.16	Опорная консоль С-3	15	48.0	
С-4	043.2496.4070-КМ л.16	Опорная консоль С-4	5	30.0	
М-1	043.2496.4070-КМ л.23	Опорная консоль М-1	15	17.0	
М-2	043.2496.4070-КМ л.16	Опорная консоль М-2	12	13.0	
НУ-1	1.432.1-21 в.6	Насадка НУ-1	3	25.0	
НУ-2	1.432.1-21 в.6	Насадка НУ-2	2	25.0	
НУ-6	1.432.1-21 в.6	Насадка НУ-6	1	37.0	
НФ-1	1.432.1-21 в.6	Насадка НФ-1	40	30.0	
НФ-2	1.432.1-21 в.6	Насадка НФ-2	2	50.0	
НФ-3	1.432.1-21 в.6	Насадка НФ-3	2	42.0	
НФ-4	1.432.1-21 в.6	Насадка НФ-4	1	35.0	
НФ-5	1.432.1-21 в.6	Насадка НФ-5	2	46.0	
НФ-6	1.432.1-21 в.6	Насадка НФ-6	33	19.0	
НС-1	1.432.1-21 в.6	Насадка НС-1	1	82.0	
НС-2	1.432.1-21 в.6	Насадка НС-2	1	151.0	

1 Данный лист см. совместно со схемой расположения колонн на листе 043.2496.4070-КМ л.3.
2 Насадки замаркированы на листах 043.2496.4070-КМ л.8; 9; 11.
3 Высота сварных швов для опорных столиков h шв.=10мм.
4 Расход металла на столики учтен в технической спецификации в графе "монтажные узлы каркаса".
5 Маркировку опорных столиков на существующих колоннах смотри в комплекте чертежей марки КЖ.

						043.2496.4070-КМ			
						ТЭЦ г.Саров. Строительство III очереди ТЭЦ Котел ст.№9 без пылесистемы			
Изм.	Кол.уч.	Лист	№ док.	Подп.	Дата				
Разработал	Кайдуллина				01.11	Здание блока высокого давления (БВД) Каркас в осях 13÷28; А÷Д	Стадия	Лист	Листов
Проверил	Тишевиева				01.11		Р	16	
Нач.отдела	Микова				01.11				
ГИП	Китаев				01.11	Схемы расположения столиков	ВНИПИэнергопром Приволжский филиал		
Н.контроль	Микова				01.11				